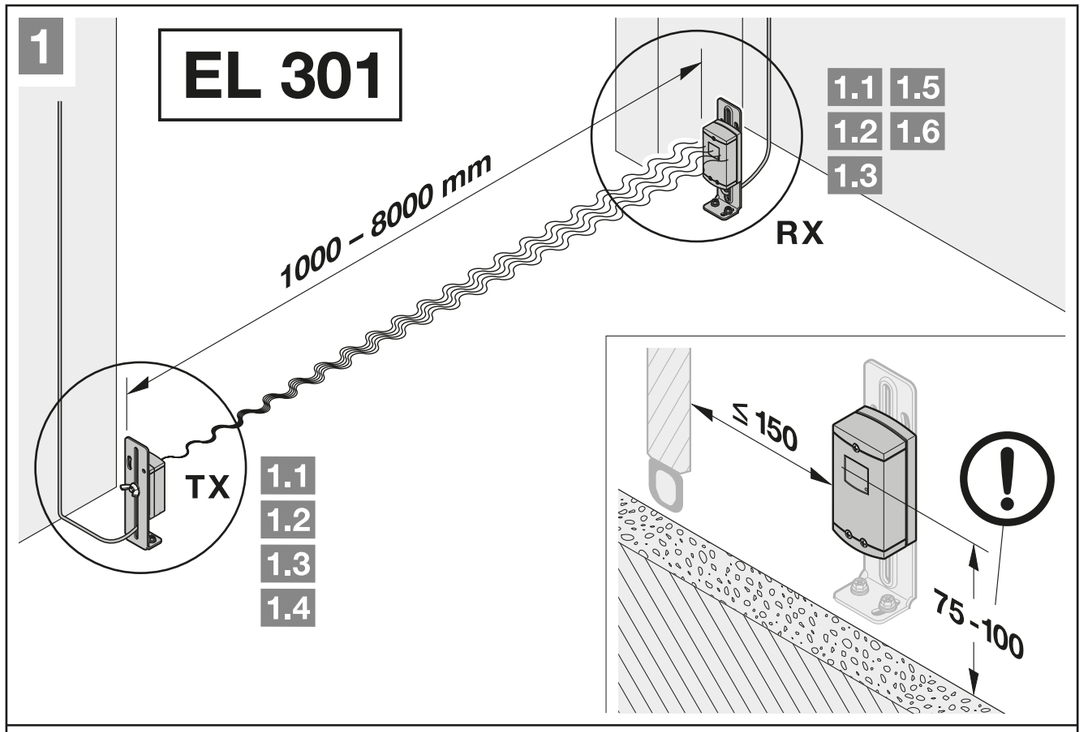
1
EL 301
1.1 1.5
1.2 1.6
1.3
RX
1000 – 8000 mm
TX
1.1
1.2
1.3
1.4
≤ 150
75 - 100

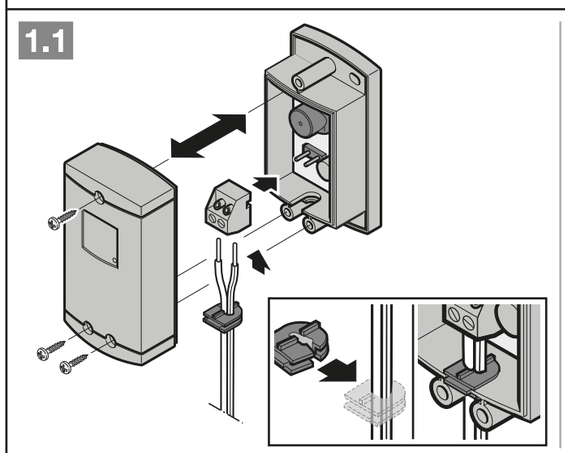
1.1

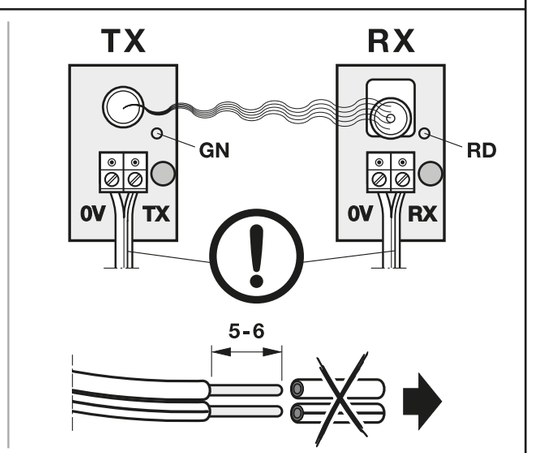
TX
RX
GN
RD
0V
TX
0V
RX
5-6

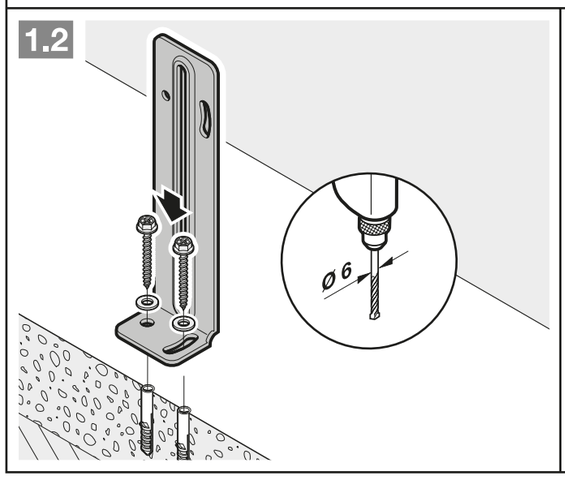
1.2
Ø 6

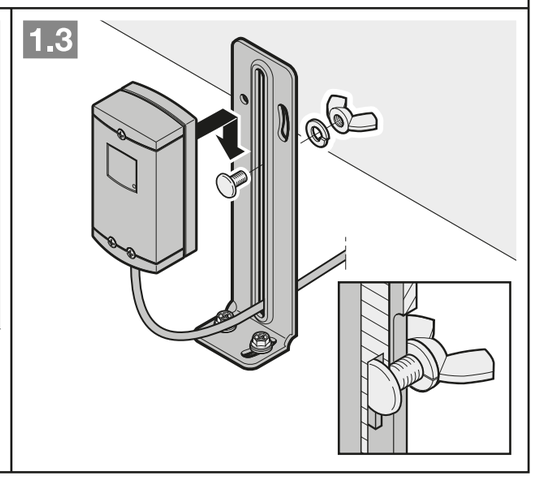
1.3

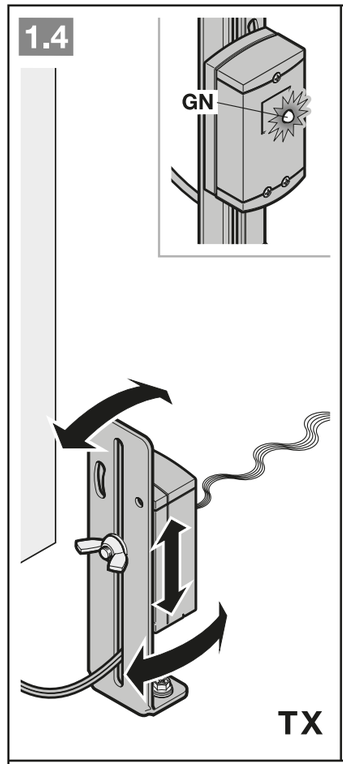
1.4
GN
TX

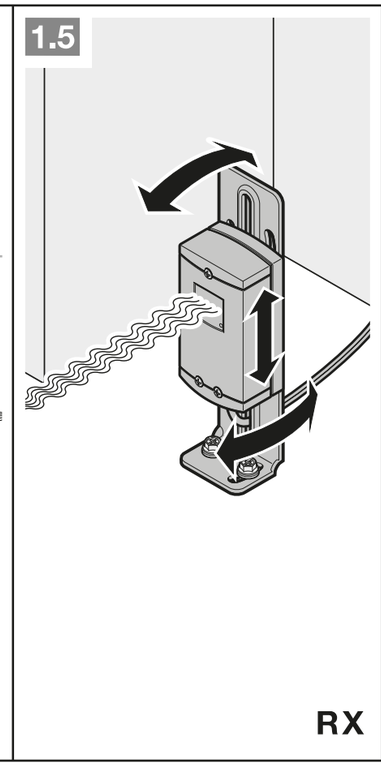
1.5
RX

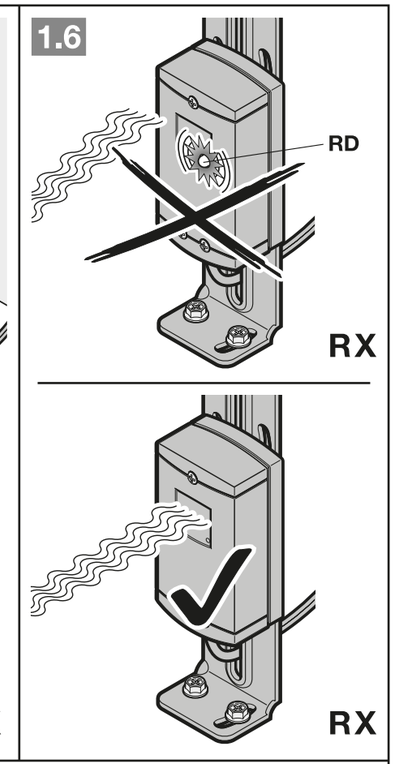
1.6
RD
RX
RX

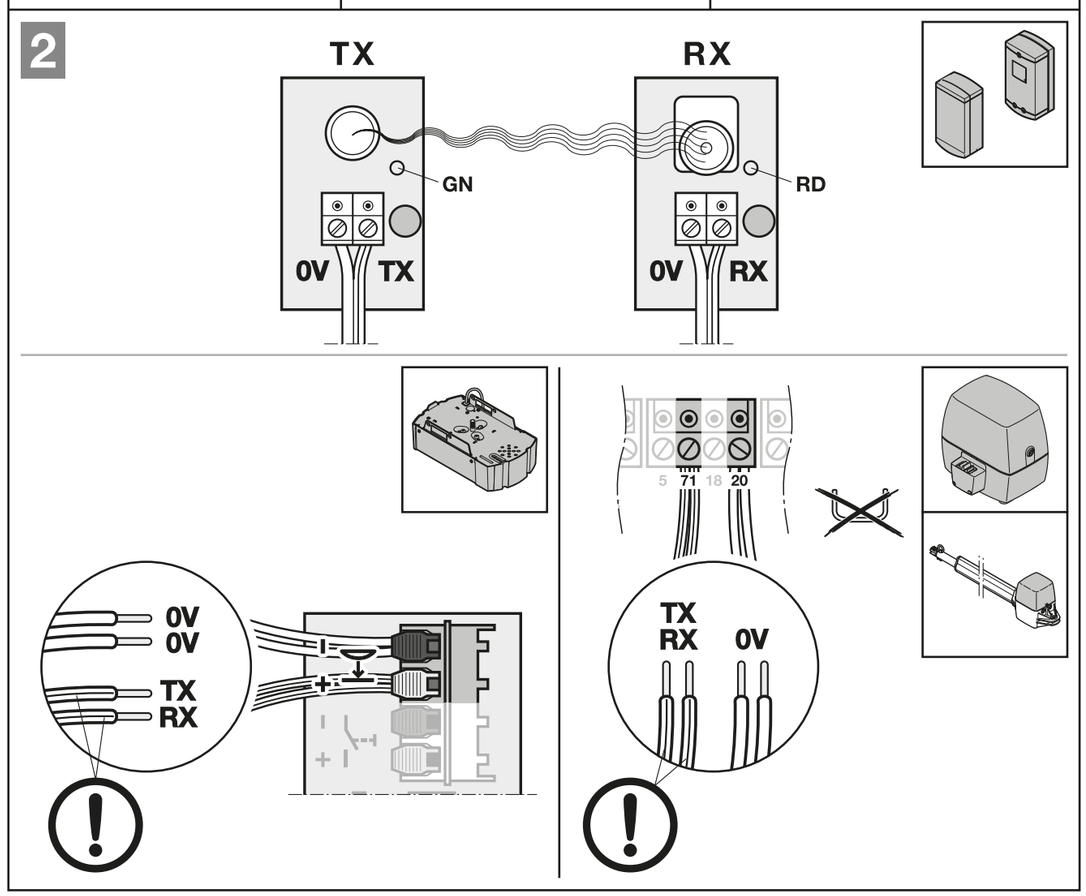
2
TX
RX
GN
RD
0V
TX
0V
RX
0V
0V
TX
RX
5
71
18
20
TX
RX
0V

DE **EG-Konformitätserklärung**
Hersteller Hörmann KG Verkaufsgesellschaft, Upheider Weg 94-98, D-33803 Steinhagen
Geschäftsleitung Axel Becker

Produkt Einweg-Lichtschranke
Gerätetyp EL 301
Das oben bezeichnete Produkt entspricht aufgrund seiner Konzipierung und Bauart in der von uns in Verkehr gebrachten Ausführung den einschlägigen grundlegenden Anforderungen nachstehend aufgeführter Richtlinien:
EU-Richtlinie 2011/65/EU (RoHS)
EU-Richtlinie Elektromagnetische Verträglichkeit 2014/30/EU
Angewandte und herangezogene Normen:
EN 61000-6-2/3 Elektromagnetische Verträglichkeit – Störfestigkeit und Störaussendung
Bei einer nicht abgestimmten Änderung der Geräte verliert diese Erklärung ihre Gültigkeit.

Steinhagen, den 28.07.2016

ppa. Axel Becker, Geschäftsleitung

EN **EC declaration of conformity**
Manufacturer Hörmann KG Verkaufsgesellschaft, Upheider Weg 94-98, D-33803 Steinhagen
Management Axel Becker

Product One-way photocell
Device type EL 301
On the basis of its design and type in the version marketed by us, the product described above conforms to the respective essential requirements of the directives listen below:
EU Directive 2011/65/EU (RoHS)
EU Electromagnetic Compatibility Directive 2014/30/EU
Applied and consulted standards:
EN 61000-6-2/3 Electromagnetic compatibility – Interference immunity and interference emission
Any modification made to the devices without our express permission and approval shall render this declaration null and void.

Steinhagen, den 28.07.2016

Axel Becker, Management

FR **Déclaration de conformité CE**
Fabricant Hörmann KG Verkaufsgesellschaft, Upheider Weg 94-98, D-33803 Steinhagen
Direction générale Axel Becker

Produit Cellule photoélectrique à faisceau unique
Type d'appareil EL 301
Sur le plan de la conception et de la fabrication et dans la version que nous commercialisons, le produit dénommé ci-dessus satisfait aux exigences fondamentales des directives suivantes:
Directive européenne 2011/65/UE (RoHS)
Directive UE Compatibilité électromagnétique 2014/30/UE
Normes apparentées et connexes :
EN 61000-6-2/3 Compatibilité électromagnétique – Résistance aux parasitages et émissions parasites
Toute modification non approuvée de l'appareil annule la validité de la présente déclaration.

Steinhagen, le 28.07.2016

p.p. Axel Becker, Direction générale

ES **Declaración CE de conformidad**
Fabricante Hörmann KG Verkaufsgesellschaft, Upheider Weg 94-98, D-33803 Steinhagen
Dirección Axel Becker

Producto Célula fotoeléctrica monodireccional
Tipo de aparato EL 301
El producto arriba mencionado corresponde según su concepto y tipo de construcción en la versión comercializada por nosotros a las exigencias básicas pertinentes estipuladas en las directivas siguientes:
Directiva comunitaria 2011/65/UE (RoHS)
Directiva comunitaria sobre compatibilidad electromagnética 2014/30/UE
Normas aplicadas y consultadas:
EN 61000-6-2/3 Compatibilidad electromagnética: resistencia a interferencias y emisión de interferencias
En caso de una modificación de los aparatos no autorizada, pierde validez la presente declaración.

Steinhagen, 28/07/2016

ppa. Axel Becker, Dirección

RU **Заявление о соответствии требованиям ЕС**
Фирма-производитель Hörmann KG Verkaufsgesellschaft, Upheider Weg 94-98, D-33803 Steinhagen
Руководитель предприятия Axel Becker

Изделие Однолучевой световой барьер
Тип прибора EL 301
Вышеуказанное изделие благодаря принципам, лежащим в основе его конструкции, а также в предлагаемом нами на рынке исполнении, соответствует основополагающим требованиям приведенных ниже Директив:
Директива ЕС 2011/65/EU (RoHS – англ. Restriction of Hazardous Substances)
Директивы ЕС по электромагнитной совместимости 2014/30/EC
При этом мы руководствовались следующими стандартами:
EN 61000-6-2/3 Электромагнитная совместимость – Помехоустойчивость и излучение помех
Это заявление утрачивает силу в случае не согласованного с нами изменения прибора.

Steinhagen, 28.07.2016.

Axel Becker, Руководитель предприятия

NL **EG-conformiteitsverklaring**
Fabrikant Hörmann KG Verkaufsgesellschaft, Upheider Weg 94-98, D-33803 Steinhagen
Bedrijfsleiding Axel Becker

Product Eenrichtingsfotocel
Toesteltype EL 301
Het hierboven vermelde product voldoet op grond van zijn ontwerp en constructie in de door ons in omloop gebrachte uitvoering aan de uniforme fundamentele eisen van de volgende richtlijnen:
EU-richtlijn 2011/65/EU (RoHS)
EU-richtlijn elektromagnetische compatibiliteit 2014/30/EU
Toegepaste en geldende normen:
EN 61000-6-2/3 Elektromagnetische compatibiliteit - storingsbestendigheid en storingsemissie
Bij een niet met ons afgestemde wijziging van de toestellen verliest deze verklaring haar geldigheid.

Steinhagen, 28-07-2016

pp. Axel Becker, Bedrijfsleiding

IT **Dichiarazione CE di conformità**
Produttore Hörmann KG Verkaufsgesellschaft, Upheider Weg 94-98, D-33803 Steinhagen
Direttore amministrativo Axel Becker

Prodotto Fotocellula unidirezionale
Tipo di dispositivo EL 301
Si dichiara che il prodotto sopra menzionato, nella struttura, nel tipo di costruzione e nella versione da noi messa in circolazione, è conforme ai requisiti fondamentali pertinenti delle direttive riportate di seguito:
Direttiva UE 2011/65/EU (RoHS)
Direttiva UE Compatibilità elettromagnetica 2014/30/UE
Norme applicate o consultate:
EN 61000-6-2/3 Compatibilità elettromagnetica – immunità alle interferenze ed emissione di segnali di disturbo
La presente dichiarazione perde validità qualora l'apparecchio sia stato modificato senza espressa approvazione.

Steinhagen, 28/07/2016

p.p. Axel Becker, Direttore amministrativo

PT **Declaração de conformidade CE**
Fabricante Hörmann KG Verkaufsgesellschaft, Upheider Weg 94-98, D-33803 Steinhagen
Direção Axel Becker

Produto Célula fotoelétrica de um sentido
Tipo de aparelho EL 301
O produto acima referido corresponde às seguintes diretivas devido à conceção e ao tipo de construção do modelo por nós disponibilizado e aos requisitos essenciais aplicáveis das diretivas a seguir especificadas:
Diretiva comunitária 2011/65/UE (restrição do uso de determinadas substâncias perigosas em equipamentos elétricos e eletrónicos)
Diretiva comunitária respeitante à compatibilidade eletromagnética 2014/30/UE
Normas relacionadas e aplicadas:
EN 61000-6-2/3 Compatibilidade eletromagnética – Resistência a interferências e emissão de interferências
Esta declaração perde a validade, se for feita qualquer alteração ao equipamento sem o nosso consentimento prévio.

Steinhagen, 28/07/2016

pp. Axel Becker, Direção

PL **Deklaracja zgodności WE**
Producent Hörmann KG Verkaufsgesellschaft, Upheider Weg 94-98, D-33803 Steinhagen
Kierownictwo spółki Axel Becker

Produkt Fotokomórka jednokierunkowa
Typ urządzenia EL 301
Powyższy produkt spełnia właściwe zasadnicze wymogi zawarte w niżej wymienionych dyrektywach ze względu na rodzaj konstrukcji oraz wersję wykonania wprowadzoną przez nas do obrotu:
Dyrektywa UE 2011/65/UE (RoHs)
Dyrektywa UE 2014/30/UE w sprawie kompatybilności elektromagnetycznej
Stosowane i powoływane normy:
EN 61000-6-2/3 Kompatybilność elektromagnetyczna - Odporność i emisja
Niniejsza deklaracja traci swoją ważność w przypadku dokonania nieuzgodnionej zmiany urządzenia.

Steinhagen, dnia 28.07.2016 r.

Axel Becker, prokurent, Kierownictwo spółki

HU **EK – megfelelőségi nyilatkozat**
Gyártó Hörmann KG Verkaufsgesellschaft, Upheider Weg 94-98, D-33803 Steinhagen
Cégvezető Axel Becker

Termék Egyutas fénysorompó
Eszköztípus EL 301
A fenti termék tervezése és felépítése, valamint az általunk forgalomba hozott kivitele alapján megfelel az alábbi irányelvekben megfogalmazott alapvető követelményeknek:
2011/65/EU irányelv (RoHS direktíva)
2014/30/EU Elektromágneses összeférhetőség irányelve
Alkalmazott és felhasznált szabványok:
EN 61000-6-2/3 Elektromágneses összeférhetőség - zavartűrés és zavarkibocsátás
Ha az eszközön velünk nem egyeztetett változtatást hajtanak végre, ez a nyilatkozat érvényességét veszti.

Steinhagen, 2016.07.28.

ppa. Axel Becker, Cégvezető

CS **Prohlášení o shodě ES**
Výrobce Hörmann KG Verkaufsgesellschaft, Upheider Weg 94-98, D-33803 Steinhagen
Vedení společnosti Axel Becker

Výrobek Jednocestná světelná závora
Typ přístroje EL 301
Výše označený výrobek na základě své koncepce a konstrukce a v provedení, které uvádíme do oběhu, odpovídá příslušným základním požadavkům níže uvedených směrnic:
Směrnice 2011/65/EU (RoHS)
Směrnice o elektromagnetické kompatibilitě 2014/30/EU
Použité a zohledněné normy:
EN 61000-6-2/3 Elektromagnetická kompatibilita - Odolnost pro průmyslové prostředí a Emise
V případě námi neodsouhlasené změny přístrojů zaniká platnost tohoto prohlášení.

Steinhagen, dne 28.07.2016

ppa. Axel Becker, Vedení společnosti

SL **ES izjava proizvajalca**
Proizvajalec Hörmann KG Verkaufsgesellschaft, Upheider Weg 94-98, D-33803 Steinhagen
Uprava podjetja Axel Becker

Proizvod enosmerna fotocelica
Tip priprave EL 301
Zgoraj navedeni proizvod s svojo zasnovo in konstrukcijo ter z našo končno izvedbo v posredovani tržni obliki ustreza zadevnim osnovnim zahtevam spodaj navedenih direktiv:
Direktiva EU 2011/65/EU o omejevanju uporabe nekaterih nevarnih snovi (RoHS)
Direktiva EU o elektromagnetni združljivosti 2014/30/EU
Uporabljeni in upoštevani standardi:
EN 61000-6-2/3 Elektromagnetna združljivost – Imunost na motnje in oddajanje motenj
V primeru spreminjanja priprav, ki ni v skladu z našo zasnovo, ta izjava ne velja.

Steinhagen, 28.07.2016.

ppa. Axel Becker, Uprava podjetja

NO **EU-samsvarserklæring**
Produsent Hörmann KG Verkaufsgesellschaft, Upheider Weg 94-98, D-33803 Steinhagen
Daglig leder Axel Becker

Produkt Enveis-fotocelle
Apparattype EL 301
Produktet som er beskrevet ovenfor, med konstruksjon og utførelse som i den versjonen som er tilgjengelig på markedet, er i samsvar med de relevante og grunnleggende kravene i følgende direktiver:
EU-direktiv 2011/65/EU (RoHS)
EU-direktiv om elektromagnetisk kompatibilitet 2014/30/EU
Anvendte standarder:
EN 61000-6-2/3 Elektromagnetisk kompatibilitet – immunitet og emisjoner
Dersom enhetene endres uten vårt samtykke, vil denne erklæringen miste sin gyldighet.

Steinhagen, 28.07.2016.

e.f. Axel Becker, Daglig leder

SV **EG-försäkran om överensstämmelse**
Tillverkare Hörmann KG Verkaufsgesellschaft, Upheider Weg 94-98, D-33803 Steinhagen
Företagsledningen Axel Becker

Produkt Envägsljusridå
Produkttyp EL 301
Den ovan betecknade produkten uppfyller till sina principer och till sin konstruktion och i det utförande som den säljs av oss de gällande grundläggande kraven i följande direktiv:
EG-direktiv 2011/65/EU (RoHs)
EU-direktiv elektromagnetisk kompatibilitet 2014/30/EU
Tillämpade och åberopade normer:
EN 61000-6-2/3 Elektromagnetisk kompatibilitet – störningssäkerhet och störningssignal
Vid otillåten förändring av produkten förlorar denna försäkran sin giltighet.

Steinhagen, den 2016-07-28

ppa. Axel Becker, Företagsledningen

FI **EY-vaatimustenmukaisuusvakuutus**
Valmistaja Hörmann KG Verkaufsgesellschaft, Upheider Weg 94-98, D-33803 Steinhagen
Toimitusjohtaja Axel Becker

Tuote Yhteen suuntaan toimiva valopuomi
Laitetyyppi EL 301
Yllämainittu tuote vastaa toimittamassamme muodossa malliltaan ja rakenteeltaan seuraavassa lueteltujen direktiivien perusvaatimuksia:
EY-direktiivi 2011/65/EU (RoHS)
EU-direktiivi sähkömagneettisesta yhteensopivuudesta 2014/30/EU
Sovellettavat ja tuotetta koskevat standardit:
EN 61000-6-2/3 Sähkömagneettinen yhteensopivuus - Häiriönkesto ja häiriöpäästöt
Tämä vakuutus ei ole enää voimassa, mikäli laitteisiin tehdään muutoksia ilman valmistajan lupaa.

Steinhagen, 28.07.2016

ppa. Axel Becker, Toimitusjohtaja

DA **EF-overensstemmelseserklæring**
Producent Hörmann KG Verkaufsgesellschaft, Upheider Weg 94-98, D-33803 Steinhagen
Forretningsfører Axel Becker

Produkt Envejsfotocelleanlæg
Apparattype EL 301
Vi erklærer hermed, at det ovenfor anførte produkt på grundlag af dets udformning og konstruktionsmåde, samt den udførelse, vi har bragt i omløb, stemmer overens med de i denne sammenhæng grundlæggende retningslinjer, som er anført nedenfor:
EF-direktivet 2011/65/EU (RoHS)
EU-direktivet om elektromagnetisk kompatibilitet 2014/30/EU
Anvendte og inddragne standarder:
EN 61000-6-2/3 Elektromagnetisk kompatibilitet (EMC) – immunitet og støjemission
I tilfælde af ændringer på apparatet, der ikke er udført med vort samtykke, mister denne erklæring sin gyldighed.

Steinhagen, 28.07.2016

ppa. Axel Becker, Forretningsfører

SK **ES Prehlásenie o zhode**
Výrobca Hörmann KG Verkaufsgesellschaft, Upheider Weg 94-98, D-33803 Steinhagen
Vedenie podniku Axel Becker

Výrobok Jednocestná svetelná závora
Typ prístroja EL 301
Vyššie uvedený výrobok zodpovedá svojou koncepciou a konštrukciou vo vyhotovení, ktoré bolo nami uvedené na trh, príslušným základným požiadavkám nasledujúcich smerníc:
Smernica EÚ 2011/65/EÚ (RoHS)
Smernica EU Elektromagnetická kompatibilita 2014/30/EE
Použité a vzťahujúce sa normy:
EN 61000-6-2/3 Elektromanyetik uyumluluk – dayanıklılık ve parazit yayılması
Pri zmene prístrojov, ktorá nebola nami odsúhlasená, stráca toto prehlásenie svoju platnosť.

Steinhagen, dňa 28.07.2016

prokurista Axel Becker, Vedenie podniku

TR **AB Uygunluk Beyanı**
Üretici Hörmann KG Verkaufsgesellschaft, Upheider Weg 94-98, D-33803 Steinhagen
Firma Yönetimi Axel Becker

Ürün Tek yönlü fotosel
Cihaz tipi EL 301
Yyššie uvedený výrobok zodpovedá svojou koncepciou a konštrukciou vo vyhotovení, ktoré bolo nami uvedené na trh, príslušným základným požiadavkám nasledujúcich smerníc:
AB-Yönetmeliği 2011/65/EU (RoHS)
AB-Elektro Manyetik Uygunluk 2014/30/EU Yönetmeliği
Aşağıdaki Standartlar Uygulanmış ve Temel Alınmıştır:
EN 61000-6-2/3 Elektromanyetik uyumluluk – dayanıklılık ve parazit yayılması
Bu cihazda onay alınmadan yapılacak herhangi bir değişiklik, bu beyanı geçersiz kılacaktır.

Steinhagen, tarih 28.07.2016

Temsilci Axel Becker, Firma Yönetimi

LT **EB atitikties deklaracija**
Gamintojas Hörmann KG Verkaufsgesellschaft, Upheider Weg 94-98, D-33803 Steinhagen
Bendrovės vadovas Axel Becker

Gaminys Vienakryptis šviesos barjeras
Prietaiso tipas EL 301
Pirmiau nurodytas mūsų į apyvartą išleisto gaminio projektas ir modelis atitinka pagrindinius toliau nurodytų direktyvų reikalavimus:
ES direktyva 2011/65/ES (RoHS)
ES Elektromagnetinio suderinamumo direktyva 2014/30/ES
Pritaikyti ir naudoti standartai:
EN 61000-6-2/3 Elektromagnetinis suderinamumas. Atsparumas trikdžiams ir trikdžių spinduliavimas
Jei prietaisas pakeičiamas be mūsų leidimo, ši deklaracija nebegalioja.

Steinhagen, 2016-07-28

Įgaliotinis Axel Becker, Bendrovės vadovas

ET **EÜ vastavusdeklaratsioon**
Tootja Hörmann KG Verkaufsgesellschaft, Upheider Weg 94-98, D-33803 Steinhagen
juhatuse liige Axel Becker

Toode ühesuunaline fotosilm
Seadme tüüp EL 301
Ülal nimetatud toode vastab oma ülesehituselt ja tüübilt ning meie poolt ringlusse lastud teostuses järgmiste asjakohaste direktiivide nõuetele:
EÜ-direktiiv 2011/65/EL (RoHS)
EL'i elektromagnetilise ühilduvuse direktiiv 2014/30/EL
Kasutatud ja harmoneeritud normid:
EN 61000-6-2/3 Elektromagnetiline ühilduvus – häirekindlus ja häirete tekitamine
Kui seadmeid muudetakse meiega kooskõlastamata, kaotab käesolev deklaratsioon kehtivuse.

Steinhagen, 28.07.2016.

ppa. Axel Becker, juhatuse liige

LV **EK atbilstības deklarācija**
Ražotājs Hörmann KG Verkaufsgesellschaft, Upheider Weg 94-98, D-33803 Steinhagen
Izpildvadība Axel Becker

Izstrādājums vienvirziena fotoelements
Ierīces tips EL 301
Augstāk minētais izstrādājums, pamatojoties uz tā izstrādes koncepciju un konstrukcijas īpašībām, kā arī izpildījumu, kādā tas ir laists tirgū, atbilst šādām zemāk minēto direktīvu attiecināmajām pamatprasībām:
ES direktīva 2011/65/ES (RoHS)
ES Direktīvu 2014/30/ES par elektromagnētisko saderību
Piemērotās un attiecinātās tiesību normas:
EN 61000-6-2/3 Elektromagnētiskā saderība - Traucējumnoturība un traucējumu emisija
Veicot ierīces ar ražotāju iepriekš nesaskaņotas izmaiņas, šī deklarācija zaudē savu spēku.

Steinhagen, 28.07.2016.

prokūrists Axel Becker, izpildvadība

HR **EZ-izjava o sukladnosti**
Proizvođač Hörmann KG Verkaufsgesellschaft, Upheider Weg 94-98, D-33803 Steinhagen
Uprava Axel Becker

Proizvod jednosmjerna fotoćelija
Tip uređaja EL 301
Model gore navedenog proizvoda koji smo stavili na tržište odgovara na temelju svojeg koncepta i izvedbe relevantnim temeljnim zahtjevima niže navedenih direktiva:
Direktiva 2011/65/EU (RoHS) o ograničavanju uporabe određenih opasnih tvari u električnoj i elektroničkoj opremi
Direktiva 2014/30/EZ o elektromagnetskoj kompatibilnosti
Primijenjene i uvažene norme:
EN 61000-6-2/3 Elektromagnetska kompatibilnost – Otpornost na smetnje i odašiljanje smetnji
Ovaj certifikat prestaje važiti ako se na uređaju vrše neodobrene preinake.

Steinhagen, dana 28.07.2016.

ppa. Axel Becker, Uprava

SR **EZ izjava o usaglašenosti**
Proizvođač Hörmann KG Verkaufsgesellschaft, Upheider Weg 94-98, D-33803 Steinhagen
Poslovodstvo Axel Becker

Proizvod Jednosmerna fotoćelija
Tip uređaja EL 301
Gore opisani proizvod odgovara na osnovu njegove koncepcije i konstrukcije uzorku, koji je od nas pušten u promet, prema zahtevima osnovnih važećih direktiva, navedenih u nastavku:
Direktiva EU 2011/65/EU (RoHS)
Smernica EU za elektromagnetnu podnošljivost 2014/30/EU
Primenjene i uvažene norme:
EN 61000-6-2/3 Elektromagnetska podnošljivost – Otpornost na smetnje i emitovanje smetnji
Ova izjava gubi na važnosti ukoliko bi se na uređaju sprovela izmena bez našeg odobrenja.

Steinhagen, 28.07.2016.

ppa. Axel Becker, Poslovodstvo

EL **Δήλωση συμμόρφωσης ΕΚ**
Κατασκευαστής Hörmann KG Verkaufsgesellschaft, Upheider Weg 94-98, D-33803 Steinhagen
Γενική διεύθυνση Axel Becker

Προϊόν Μονόδρομο φωτοκύτταρο
Τύπος συσκευής EL 301
Το ως άνω περιγραφόμενο προϊόν συμμορφώνεται βάσει του σχεδιασμού και του τρόπου κατασκευής του στην έκδοση που θέτουμε στην κυκλοφορία με τις ισχύουσες θεμελειώδεις απαιτήσεις των παρακάτω αναφερόμενων οδηγιών:
Κοινοτική Οδηγία 2011/65/ΕΕ (RoHS)
Κοινοτική Οδηγία 2014/30/ΕΕ περί ηλεκτρομαγνητικής συμβατότητας
Ισχύοντα και σχετικά πρότυπα:
EN 61000-6-2/3 Ηλεκτρομαγνητική συμβατότητα - Ατρωσία και εκπομπή
Σε περίπτωση τροποποίησης της συσκευής που δεν έχει συμφωνηθεί με εμάς παύει να ισχύει η παρούσα δήλωση.

Steinhagen, 28/07/2016.

α.α. Axel Becker, Γενική διεύθυνση

RO **Declarație de conformitate CE**
Producător Hörmann KG Verkaufsgesellschaft, Upheider Weg 94-98, D-33803 Steinhagen
Conducerea firmei Axel Becker

Produs Barieră luminoasă cu un singur sens
Tip de aparat EL 301
Prin concepție și construcție, modelul pus pe piață al produsului indicat mai sus corespunde cerințelor fundamentale de siguranță și de sănătate ale următoarelor directive:
Directiva UE 2011/65/UE (RoHS)
Directiva 2014/30/UE privind compatibilitatea electromagnetică
Norme utilizate și aplicate:
EN 61000-6-2/3 Compatibilitatea electromagnetică - Imunitate la perturbații și interferențe emise
În cazul unei modificări a dispozitivului, care nu a fost convenită cu noi, această declarație își pierde valabilitatea.

Steinhagen, 28.07.2016

împuternicit, Axel Becker, Conducerea firmei

BG **ЕО-Декларация за съответствие**
Производител Hörmann KG Verkaufsgesellschaft, Upheider Weg 94-98, D-33803 Steinhagen
Ръководство Axel Becker

Продукт Еднопосочна фотоклетка
Тип устройство EL 301
Горепосоченият продукт, въз основа на своята концепция и конструктивен тип, в пуснатия от нас на пазара модел, отговаря на основополагащите изисквания в изброените по-долу директиви:
Директива на ЕС 2011/65/EC (RoHS)
Директива на ЕС „Електромагнитна съвместимост" 2014/30/EC
Приложени и взети предвид стандарти:
EN 61000-6-2/3 Електромагнитна съвместимост – устойчивост на смущаващи сигнали и излъчване на смущаващи сигнали
В случай на несъгласувано изменение на устройствата, настоящата декларация губи валидността си.

Steinhagen, 2016-07-28

Axel Becker, Ръководство